PŮDORYS VÝKOPU MOSTU
1:50

AKCE: MOST ev.č. 501-012 SEDLIŠTĚ
OBJEKT:
SOUŘADNICE VYTYČENÍ: PŮDORYSU VÝKOPU MOSTU
SOUŘADNÝ SYSTÉM S-JTSK

č.b.	Y[m]	X[m]	Z[m]
1	681485.892	1016580.169	
2	681477.922	1016580.467	
3	681474.624	1016580.812	
4	681464.301	1016581.768	
5	681474.601	1016567.666	
6	681471.843	1016566.676	
7	681467.327	1016568.252	
8	681463.785	1016569.731	
9	681458.132	1016571.683	
10	681482.277	1016578.143	243.35
11	681482.308	1016579.795	243.35
12	681478.090	1016579.874	243.35
13	681469.417	1016570.189	243.35
14	681471.401	1016570.007	243.35
15	681478.776	1016578.242	243.35
16	681473.512	1016580.159	243.35
17	681468.653	1016580.637	243.35
18	681468.197	1016576.622	243.35
19	681463.127	1016570.961	243.35
20	681465.046	1016570.705	243.35

POZNÁMKA: NEJDELŠÍ ŠTETOVNICE MÁ DÉLKU 7,5 m. JE MOŽNÉ POUŽÍT I KRATŠÍCH ŠTĚTOVNIC V MÍSTECH MĚLČÍHO VÝKOPU, ALE VŽDY MUSÍ BÝT ŠTĚTOVNICE ULOŽENA V ZEMINĚ MINIMÁLNĚ NA DÉLKU O KTEROU JE Z JEDNÉ STRANY OBNAŽENA!

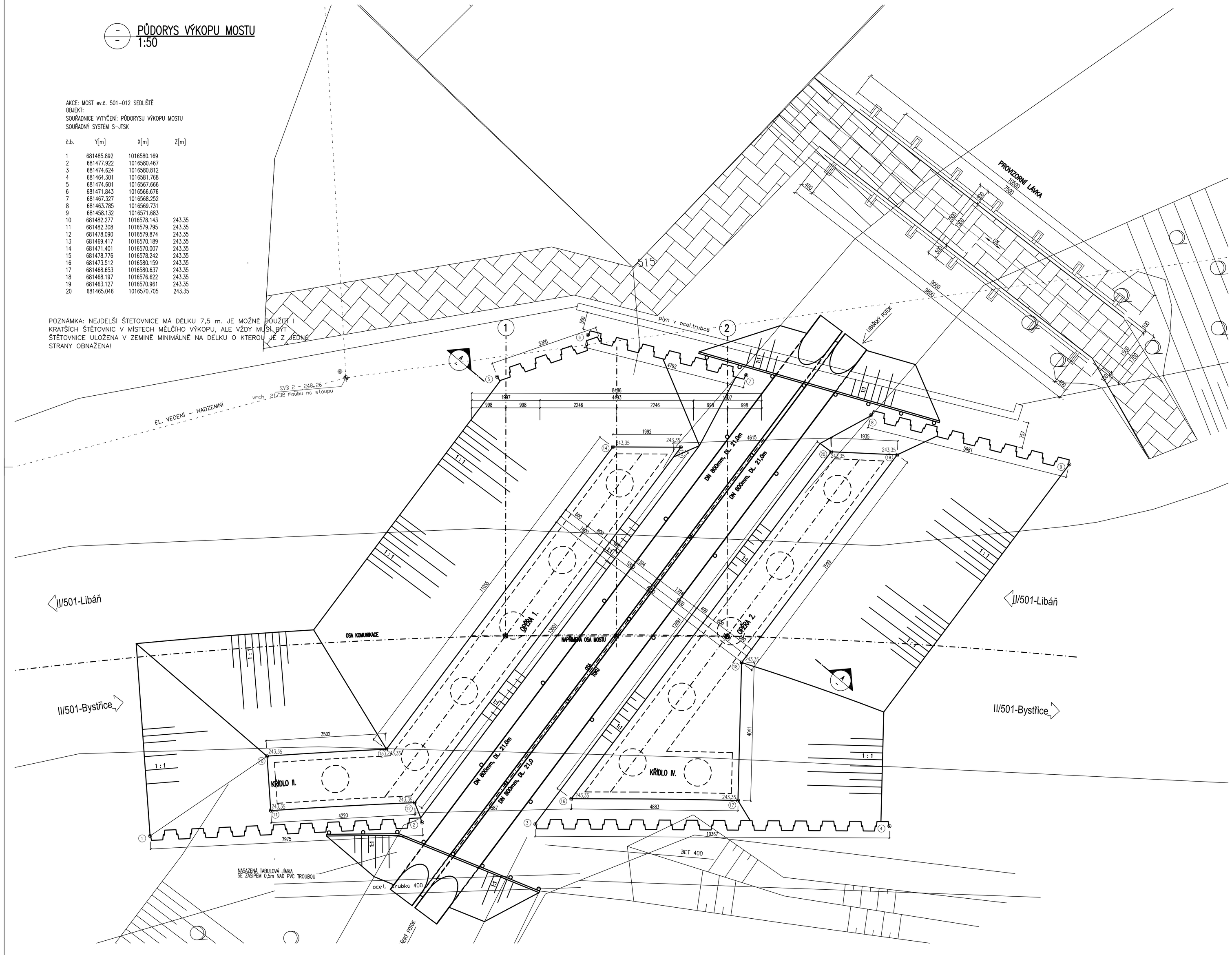

PODÉLNÝ ŘEZ MOSTEM
1:50

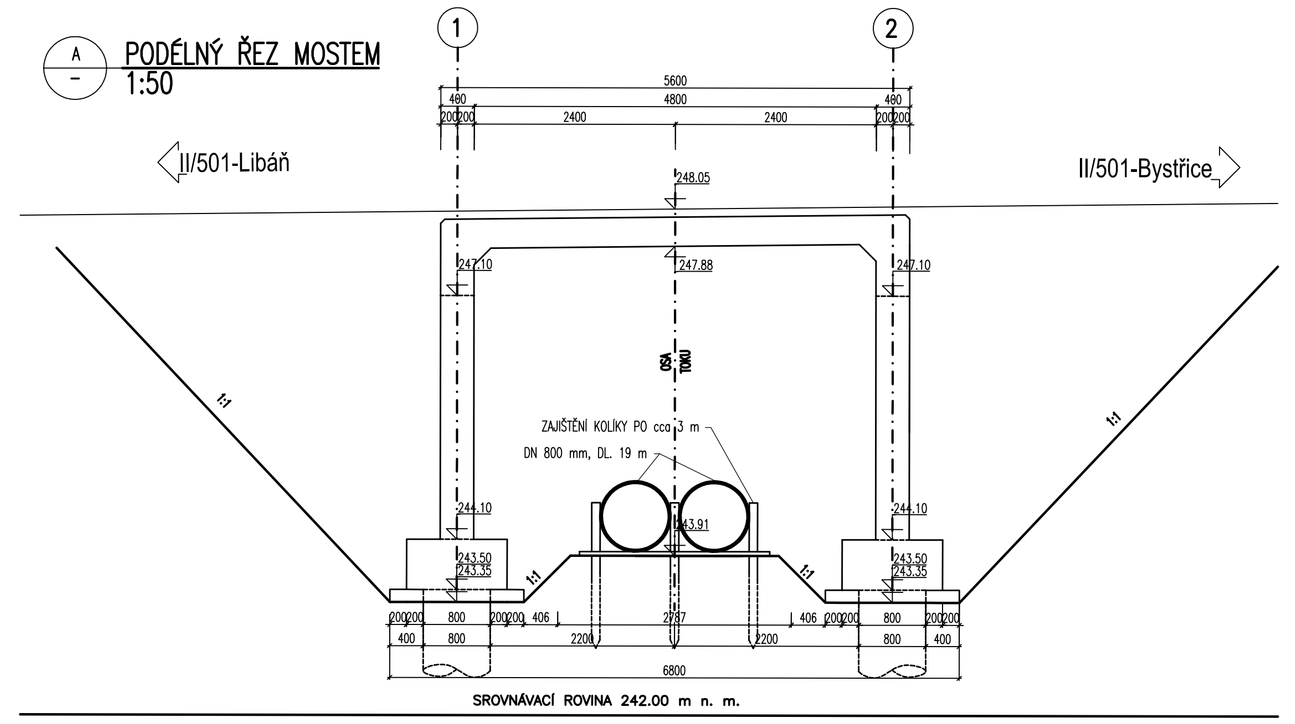

PROVIZORNÍ LÁVKA PRO PĚŠÍ

PODÉLNÝ ŘEZ V OSE LÁVKY
1:100

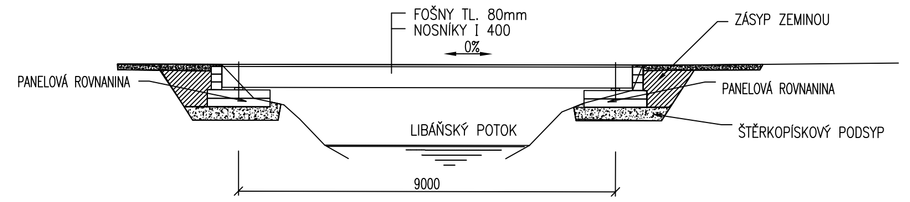

PŘÍČNÝ ŘEZ
1:25

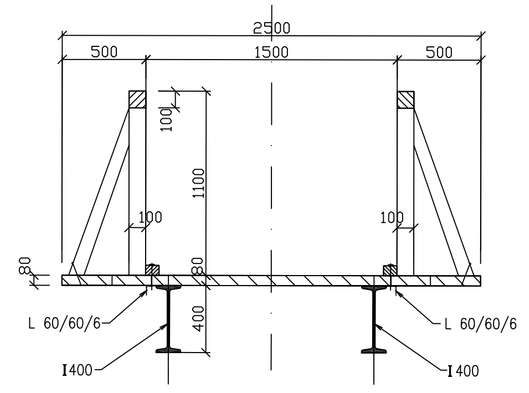

Souřadnicový systém : S-JTSK
Výškový systém : BpV

PDPS

Kreslil:	ING. JOSEF POŘICKÝ	
Zpracoval:	ING. JOSEF POŘICKÝ	
Technická kontrola:	ING. ZBYNĚK NEUDERT	
Zodp. projektant:	ING. JOSEF POŘICKÝ	
Hlavní projektant:	ING. BOHUSLAV SHEJBAL	
Kraj: KRÁLOVÉHRADECKÝ	Okres: JIČÍN	Obec: SEDLIŠTĚ

OPTIMA ODIS s r.o.
PROJEKTOVÁ, INŽENÝRSKÁ A STAVEBNÍ ČINNOST
Zdiana 738, 566 01 Vysoké Mýto, tel.: 465 420 911, fax.: 465 423 935
e-mail: INFO@OPTIMA-VM.CZ

Investor: KRÁLOVÉHRADECKÝ KRAJ

Akce: **MOST ev.č. 501-012 SEDLIŠTĚ**

Objekt:

Obsah: VÝKOPOVÝ PLÁN

Stupeň:	PDPS
Zak. č.:	3625 - 13 - 4
Arch. č.:	3052
Datum:	06/2013
Formát:	10 A4
Měřítko.: 1 : 100,50,25 Kóty: m, mm	Číslo příl. výkresu: B1.5